Serie 100 – Greifzangen mit Klemm-Ø 10 mm – einfachwirkend

Produktbeschreibung

- Greifzangen mit weiter Backenöffnung für große Angüsse
- Spaltfrei schließend für flache Angüsse
- Gehäuse und Greifbacken aus einer eloxierten, hochfesten Aluminiumlegierung (außer GR04.100XW)
- Modell P mit Papageienschnabel für festsitzende Angüsse oder Hinterschneidungen
- Modell R mit drehbaren Greifbacken für konische Angüsse
- Modell XW mit extra breiten Greifbacken aus Stahl
- Modell B mit gerundeten Greifbacken für große/schräg stehende Angüsse
- Modell U für Sondergreifbacken, die Schließkraft hängt von der Geometrie der Greifbacken ab
- Modell S mit Sägezahnprofil für höhere Haltekräfte
- Modell H mit auswechselbaren HNBR-Pads für schonende Handhabung
- Index 1N und 1P für direkte Abfrage, großflächige Sensorbetätigung, unabhängig von der Position des Angusses in der Greifzange
- Index 2N und 2P für teachbare Sensoren, direkte/indirekte Sensorabfrage
- Index 3N und 3P für indirekte Abfrage; Signalauslösung, wenn kein Bauteil gegriffen wurde, keine bewegten Teile, dadurch erhöhte mechanische Stabilität
- Wirkprinzip: einfachwirkend
- Medium: gefilterte und geölte/ungeölte Luft
- Umgebungstemperatur: -20 °C bis +80 °C
- Umgebungstemperatur für Greifzangen mit Sensor: -20 °C bis +75 °C

Technische Daten

Art.-Nr.	Backenform	Betriebs-druck [bar (psi)]	Sensor	Elektri-scher Anschluss	Kabel-länge [mm]	Schließkraft bei 6 bar (87 psi) [N]	Gewicht [g]	Zubehör
GR04.100	Standard	2,5 - 8 (36,3 - 116)	ohne	--	--	22	49	Angussabstreifer: GR04.100-30
GR04.100-1N	Standard	2,5 - 8 (36,3 - 116)	NPN, direkte Abfrage, ein Schaltpunkt	Stecker M8 3-polig	200	22	52	Anschlusskabel: 20.503 Angussabstreifer: GR04.100-30
GR04.100-1P	Standard	2,5 - 8 (36,3 - 116)	PNP, direkte Abfrage, ein Schaltpunkt	Stecker M8 3-polig	200	22	52	Anschlusskabel: 20.503 Angussabstreifer: GR04.100-30
GR04.100-2N	Standard	2,5 - 8 (36,3 - 116)	NPN, direkte/indirekte Sensorabfrage, zwei Schaltpunkte teachbar	Stecker M8 4-polig	500	22	53	Anschlusskabel: 20.501 Anschlusskabel: 20.581 Anschlusskabel: 20.502
GR04.100-2P	Standard	2,5 - 8 (36,3 - 116)	PNP, direkte/indirekte Sensorabfrage, zwei Schaltpunkte teachbar	Stecker M8 4-polig	500	22	53	Anschlusskabel: 20.501 Anschlusskabel: 20.581 Anschlusskabel: 20.502
GR04.100-3N	Standard	2,5 - 8 (36,3 - 116)	NPN, indirekte Abfrage	Stecker M8 3-polig	150	22	50	Anschlusskabel: 20.503 Angussabstreifer: GR04.100-30
GR04.100-3P	Standard	2,5 - 8 (36,3 - 116)	PNP, indirekte Abfrage	Stecker M8 3-polig	150	22	50	Anschlusskabel: 20.503 Angussabstreifer: GR04.100-30
GR04.100R	Standard drehbar	2,5 - 8 (36,3 - 116)	ohne	--	--	22	85	--
GR04.100S	Sägezahn gerade	2,5 - 8 (36,3 - 116)	ohne	--	--	22	49	Angussabstreifer: GR04.100-30

Technische Daten

Art.-Nr.	Backenform	Betriebs-druck [bar (psi)]	Sensor	Elektri-scher Anschluss	Kabel-länge [mm]	Schließkraft bei 6 bar (87 psi) [N]	Gewicht [g]	Zubehör
GR04.100S-1N	Sägezahn gerade	2,5 - 8 (36,3 - 116)	NPN, direkte Abfrage, ein Schaltpunkt	Stecker M8 3-polig	200	22	52	Anschlusskabel: 20.503 Angussabstreifer: GR04.100-30
GR04.100S-1P	Sägezahn gerade	2,5 - 8 (36,3 - 116)	PNP, direkte Abfrage, ein Schaltpunkt	Stecker M8 3-polig	200	22	52	Anschlusskabel: 20.503 Angussabstreifer: GR04.100-30
GR04.100U	Universal	2,5 - 8 (36,3 - 116)	ohne	--	--	22	44	Wechselbacken: GR04.103-1 Wechselbacken: GR04.103-2 Wechselbacken: GR04.103-3 Wechselbacken: GR04.103-4
GR04.100H	HNBR-Pad	2,5 - 8 (36,3 - 116)	ohne	--	--	22	46	HNBR-Pad: GR04.103-4 HNBR Angussabstreifer: GR04.100-30
GR04.100H-2N	HNBR-Pad	2,5 - 8 (36,3 - 116)	NPN, direkte/indirekte Sensorabfrage, zwei Schaltpunkte teachbar	Stecker M8 4-polig	500	22	50	Anschlusskabel: 20.501 Anschlusskabel: 20.581 Anschlusskabel: 20.502 HNBR-Pad: GR04.103-4 HNBR
GR04.100H-2P	HNBR-Pad	2,5 - 8 (36,3 - 116)	PNP, direkte/indirekte Sensorabfrage, zwei Schaltpunkte teachbar	Stecker M8 4-polig	500	22	50	Anschlusskabel: 20.501 Anschlusskabel: 20.581 Anschlusskabel: 20.502 HNBR-Pad: GR04.103-4 HNBR
GR04.100HNBR	Voll-HNBR-Form	2,5 - 8 (36,3 - 116)	ohne	--	--	22	48	Angussabstreifer: GR04.100-30
GR04.100B	Sägezahn rund	2,5 - 8 (36,3 - 116)	ohne	--	--	22	49	Angussabstreifer: GR04.100-30
GR04.100P	Papageien-schnabel	2,5 - 8 (36,3 - 116)	ohne	--	--	22	49	Angussabstreifer: GR04.100-30
GR04.100P-1N	Papageien-schnabel	2,5 - 8 (36,3 - 116)	NPN, direkte Abfrage, ein Schaltpunkt	Stecker M8 3-polig	200	22	61	Anschlusskabel: 20.503 Angussabstreifer: GR04.100-30
GR04.100P-1P	Papageien-schnabel	2,5 - 8 (36,3 - 116)	PNP, direkte Abfrage, ein Schaltpunkt	Stecker M8 3-polig	200	22	61	Anschlusskabel: 20.503 Angussabstreifer: GR04.100-30
GR04.100XW	extra breit	2,5 - 8 (36,3 - 116)	ohne	--	--	22	85	--

Abmessungen

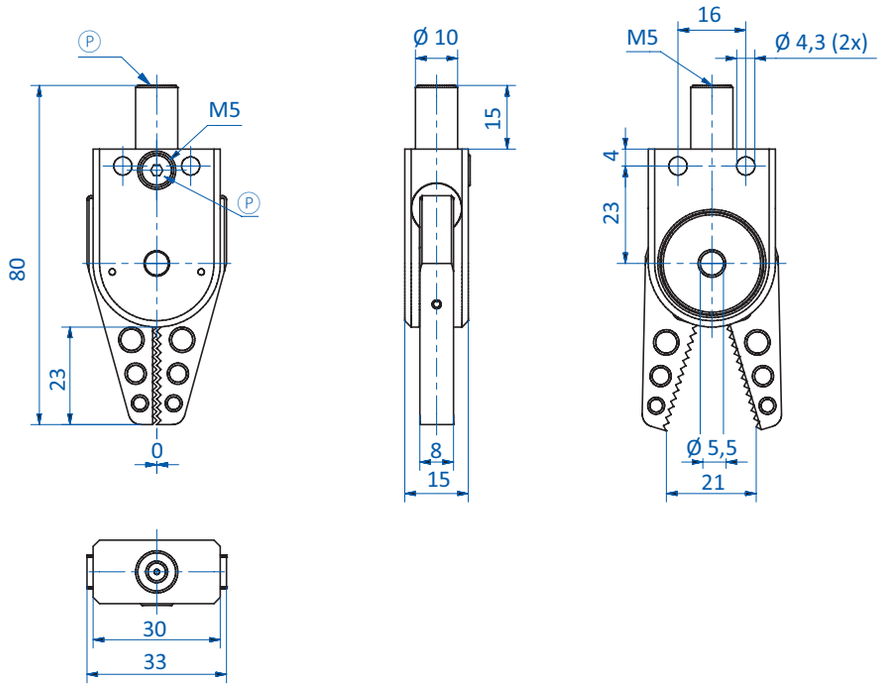

GR04.100

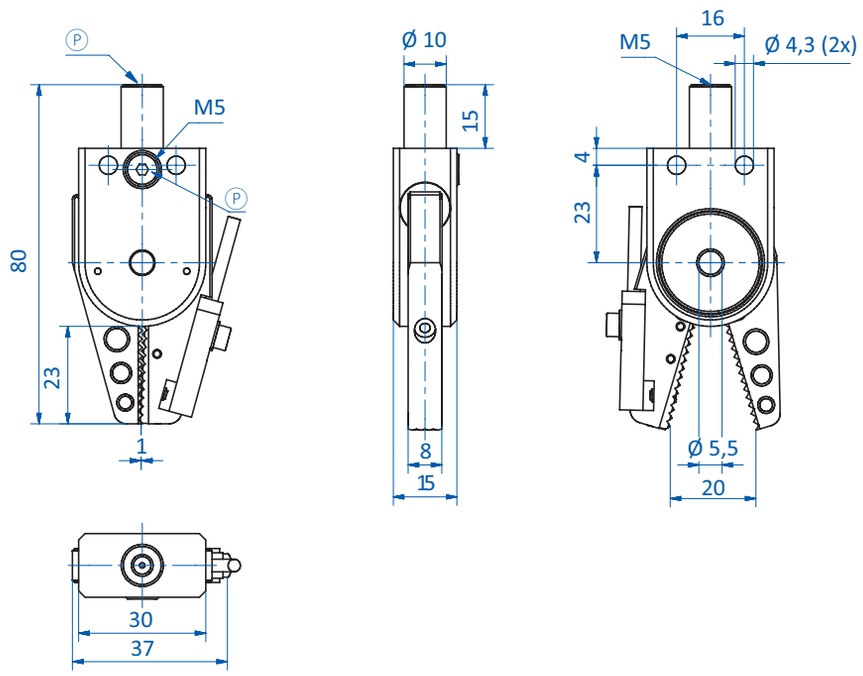

GR04.100-1N | GR04.100-1P

Ⓟ = Druckluftanschluss

Abmessungen

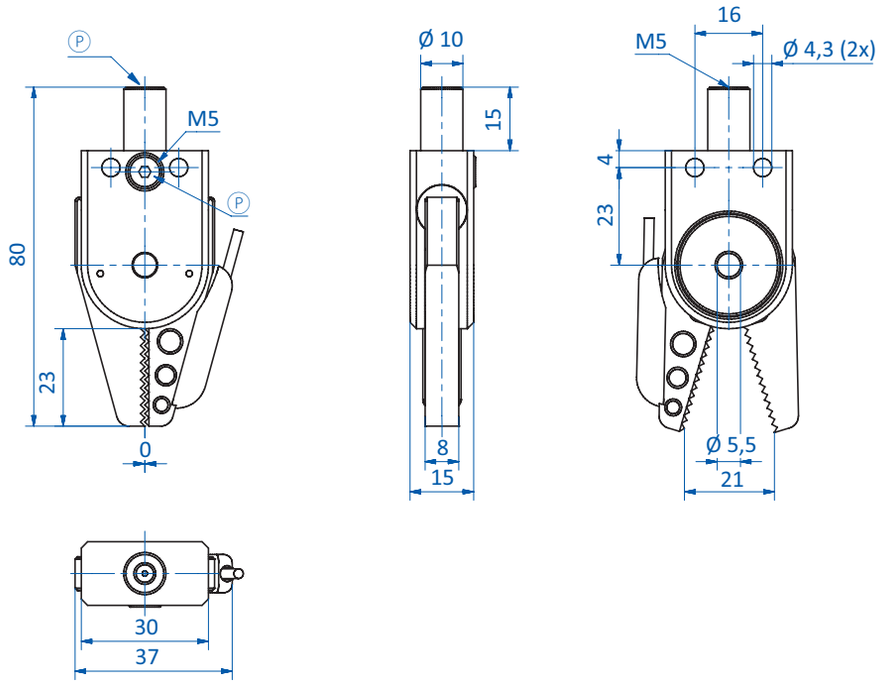

GR04.100-2N | GR04.100-2P

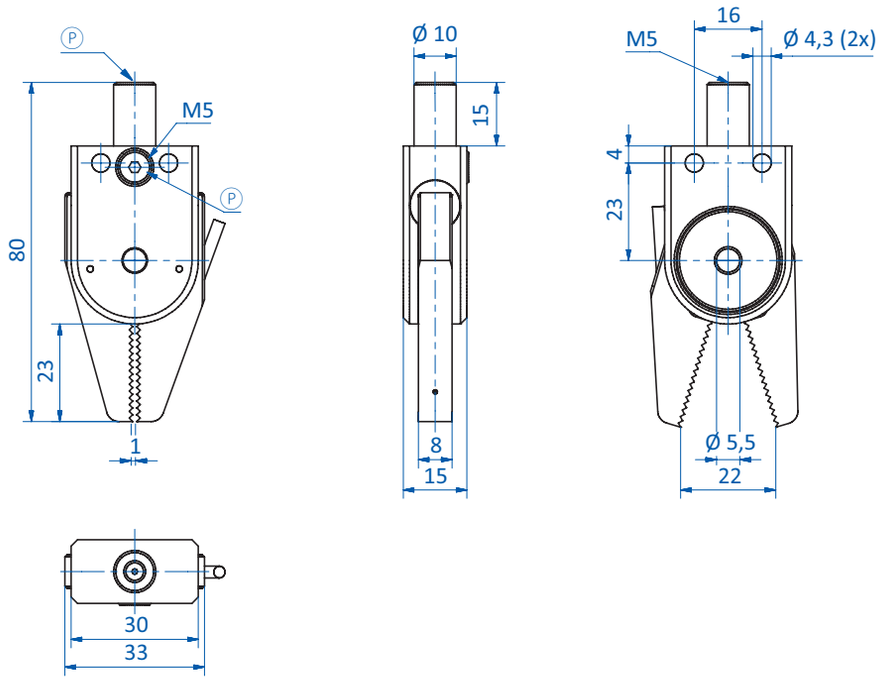

GR04.100-3N | GR04.100-3P

Ⓟ = Druckluftanschluss

Abmessungen

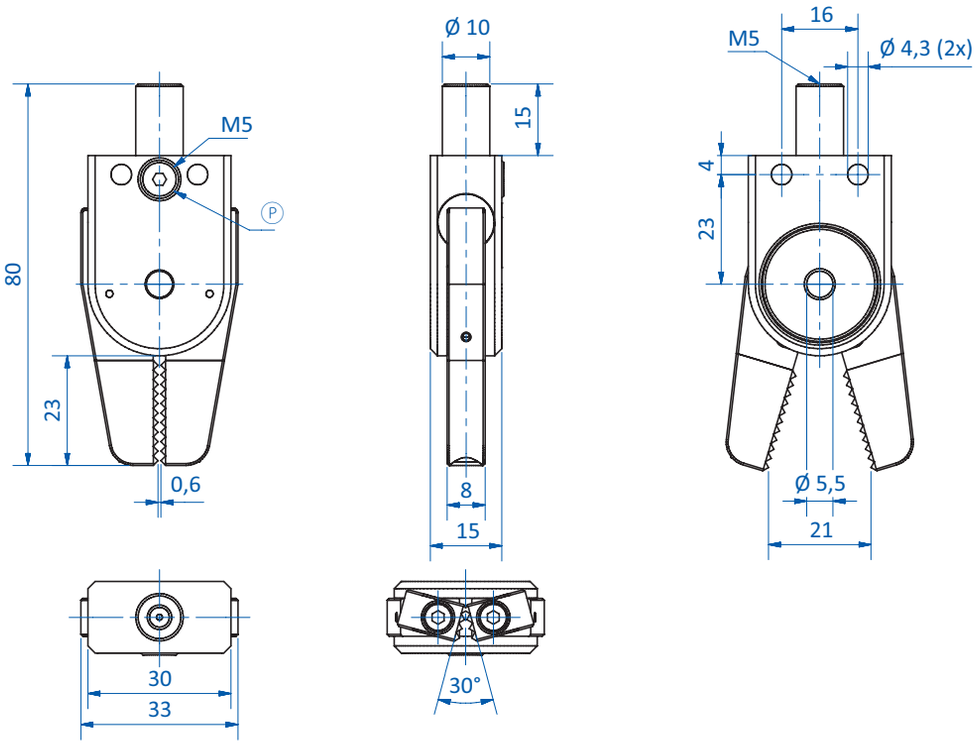

GR04.100R

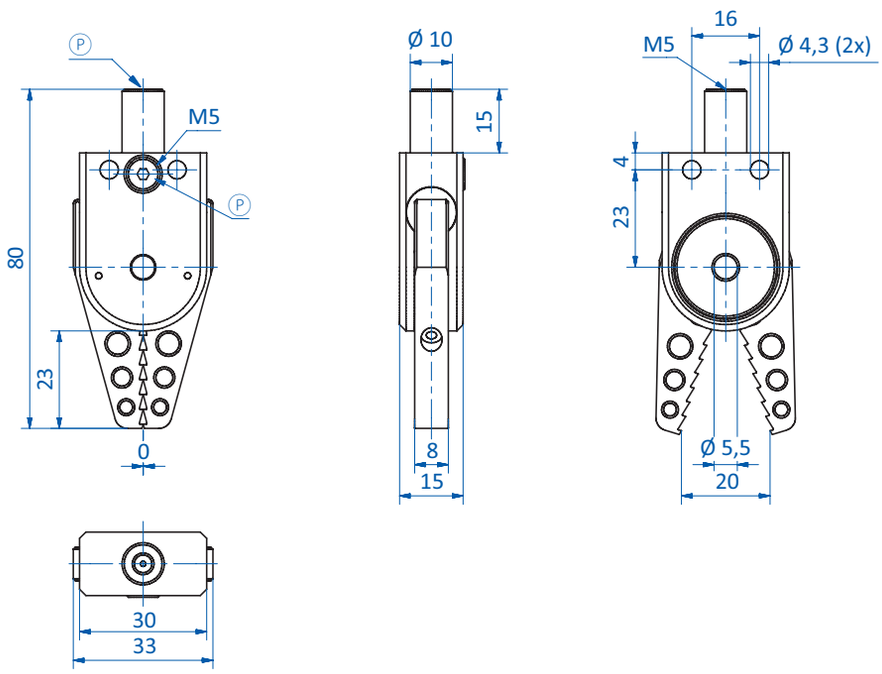

GR04.100S

Ⓟ = Druckluftanschluss

Abmessungen

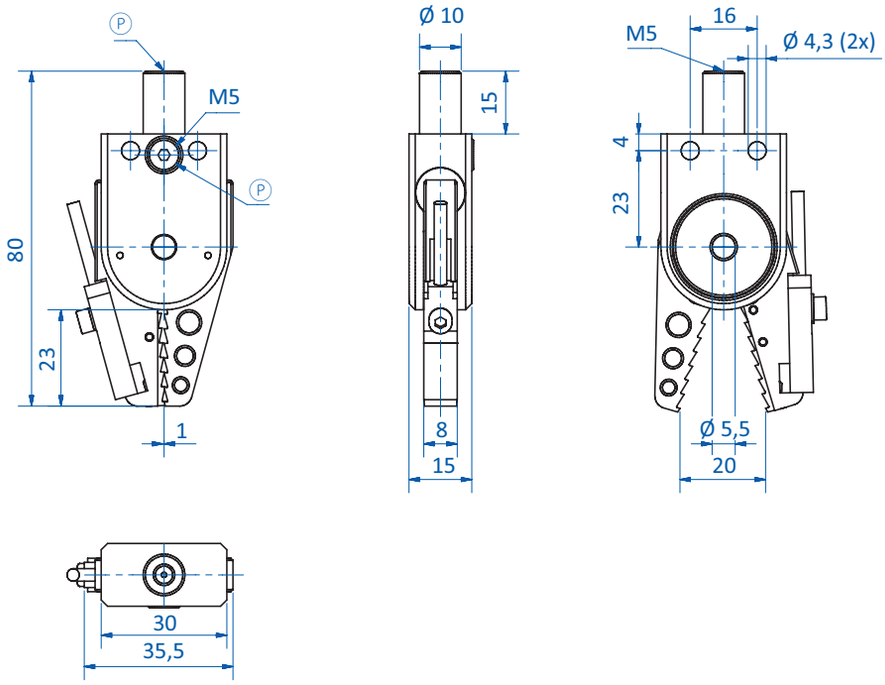

GR04.100S-1N | GR04.100S-1P

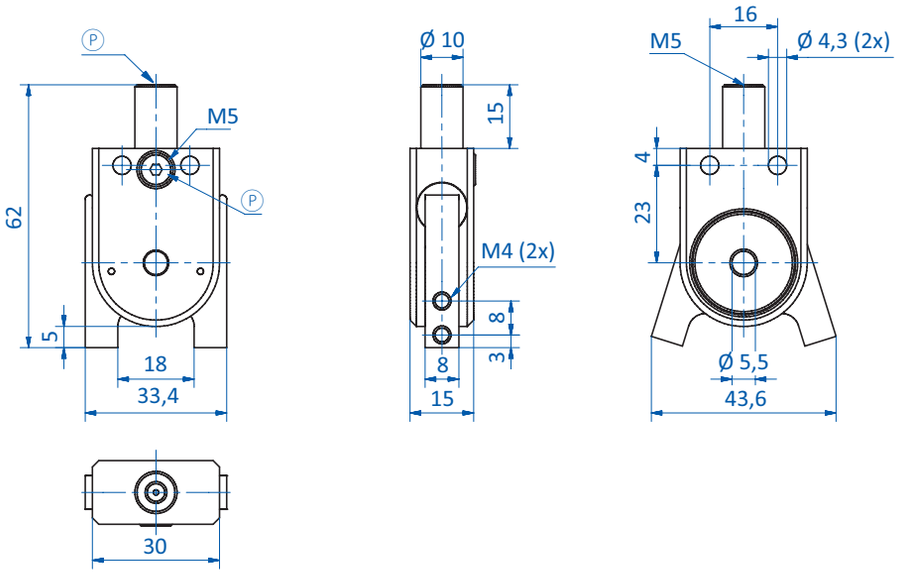

GR04.100U

Ⓟ = Druckluftanschluss

Abmessungen

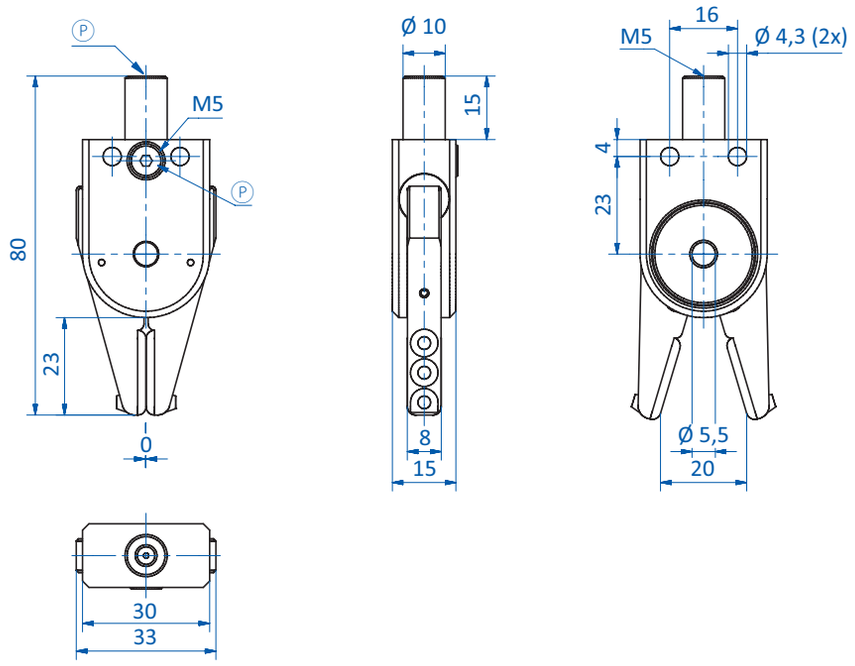

GR04.100H

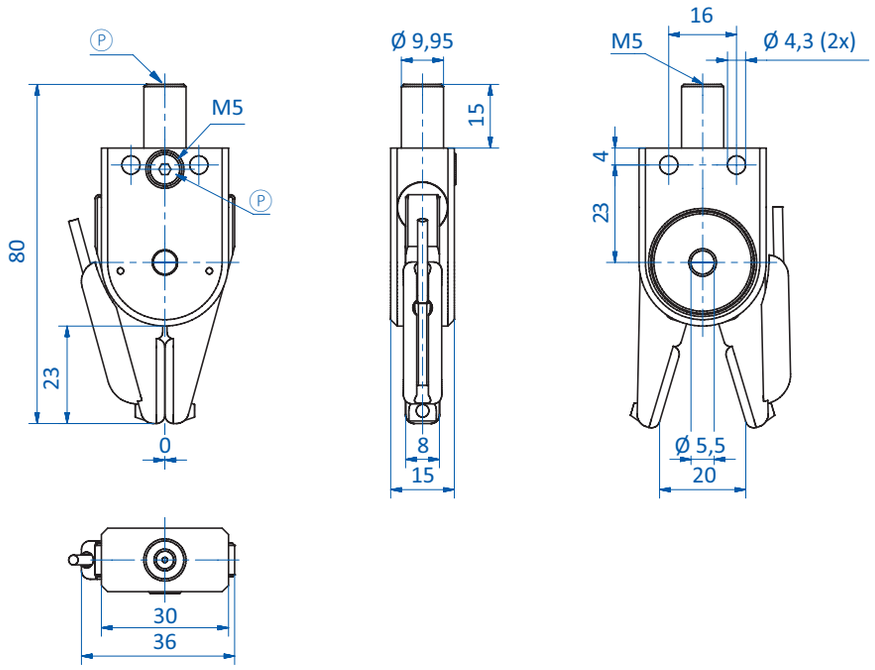

GR04.100H-2N | GR04.100H-2P

Ⓟ = Druckluftanschluss

Abmessungen

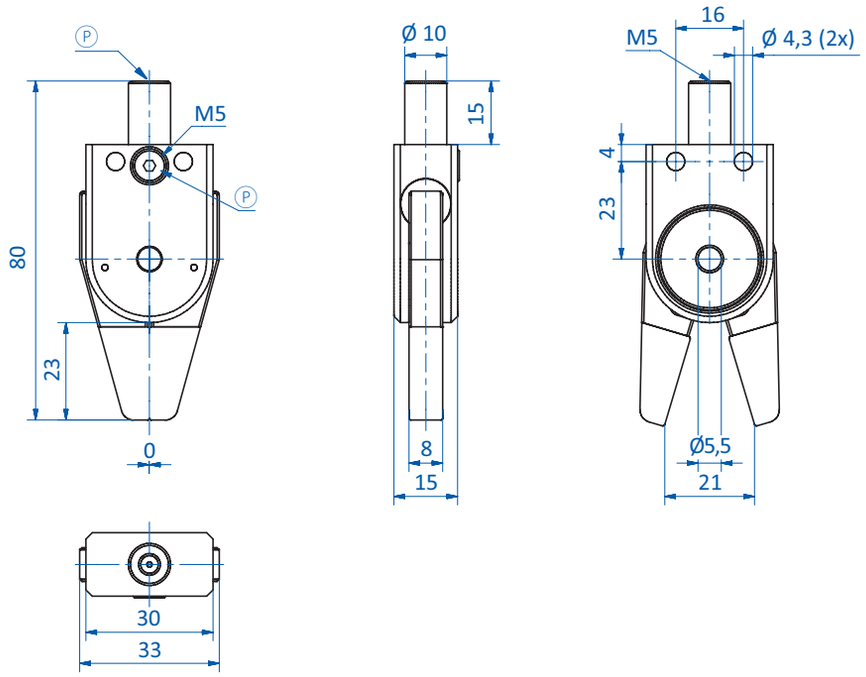

GR04.100HNBR

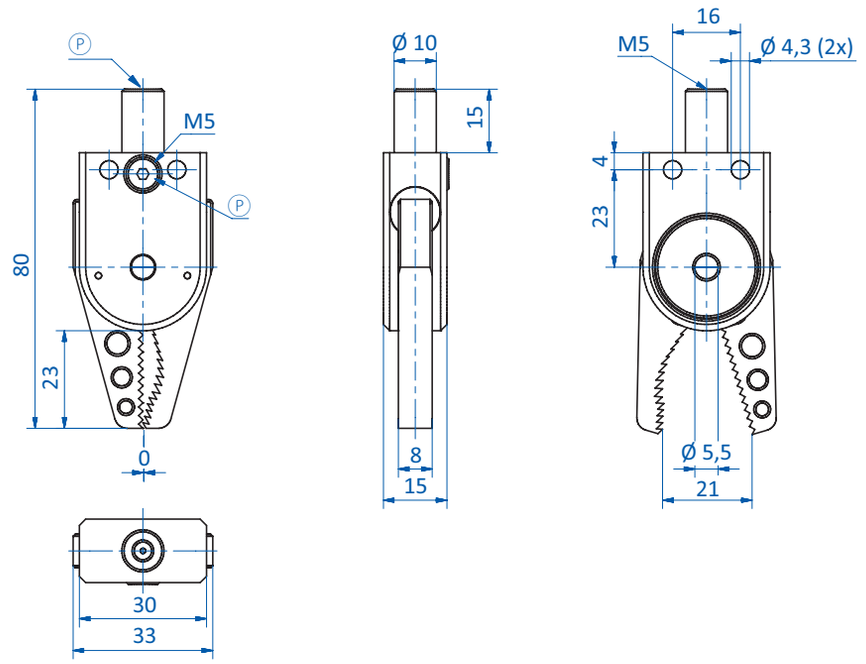

GR04.100B

Ⓟ = Druckluftanschluss

Abmessungen

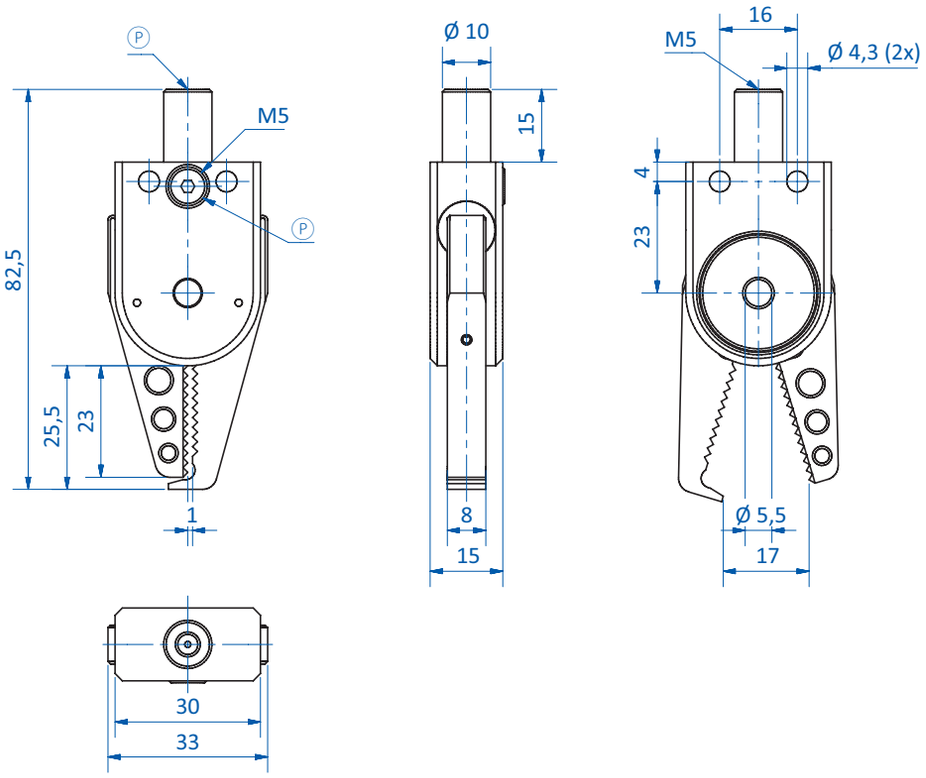

GR04.100P

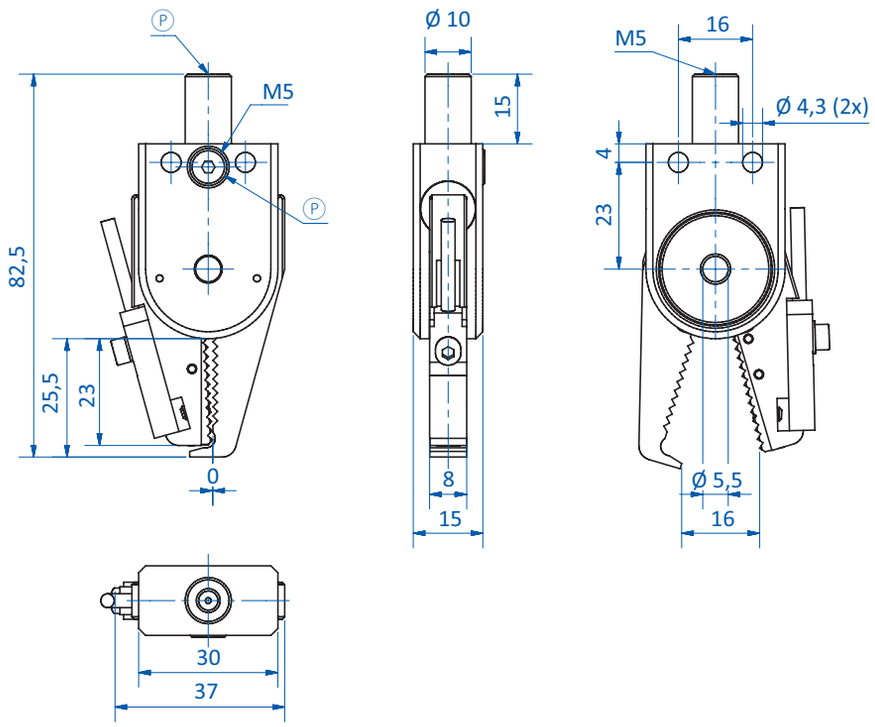

GR04.100P-1N | GR04.100P-1P

Ⓟ = Druckluftanschluss

Abmessungen

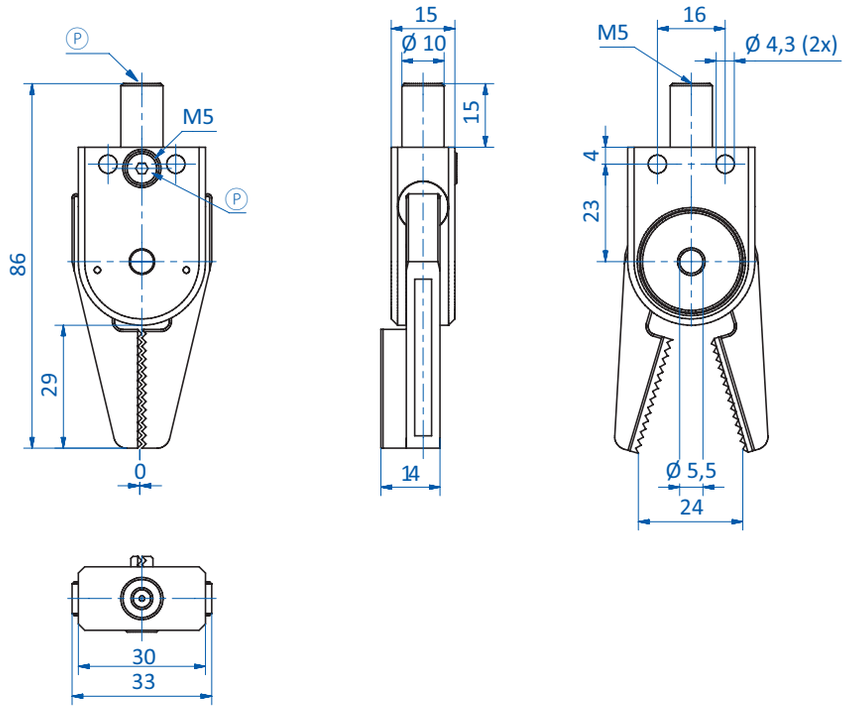

GR04.100XW

Ⓟ = Druckluftanschluss

Serie 100 – Greifzangen mit Klemm-Ø 10 mm – doppeltwirkend

Produktbeschreibung

- Greifzangen mit weiter Backenöffnung für große Angüsse
- Spaltfrei schließend für flache Angüsse
- Doppeltwirkend für kurze Taktzeiten, Öffnen und Schließen getrennt ansteuerbar
- Gehäuse und Greifbacken aus einer eloxierten, hochfesten Aluminiumlegierung
- Federunterstützte Öffnung der Greifzange
- Wirkprinzip: doppeltwirkend
- Medium: gefilterte und geölte/ungeölte Luft
- Umgebungstemperatur: -20 °C bis +80 °C

Technische Daten

Art.-Nr.	Backenform	Betriebsdruck [bar (psi)]	Sensor	Schließkraft bei 6 bar (87 psi) [N]	Gewicht [g]	Passender Angussabstreifer
GR04.102	Standard	2,5 - 8 (36,3 - 116)	ohne	20	51	GR04.100-30

Abmessungen

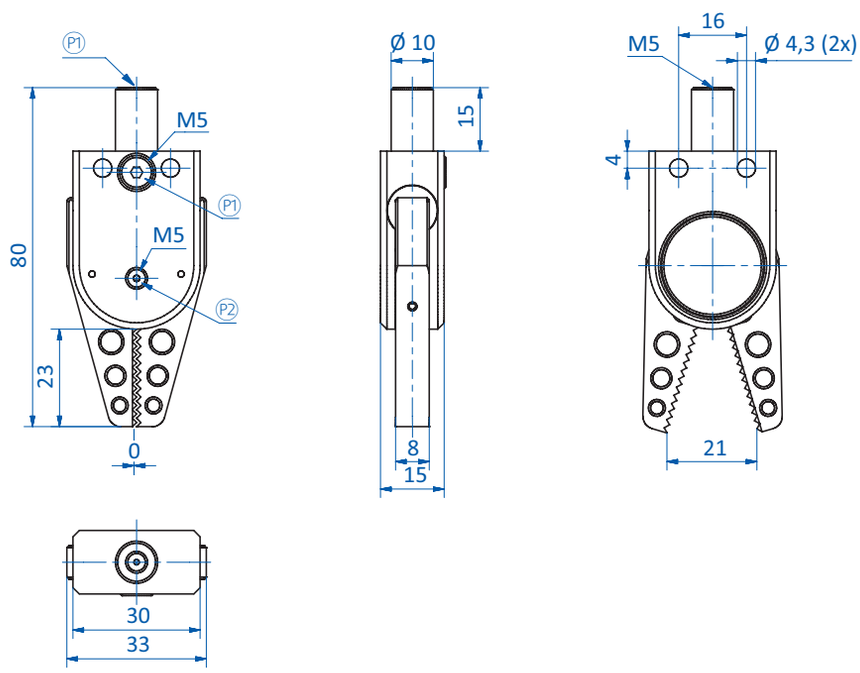

P1 = Druckluftanschluss (Schließen) P2 = Druckluftanschluss (Öffnen)

Angussabstreifer für Greifzange Serie 100

GR04.100-30 an GR04.100 montiert

Produktbeschreibung

> Angüsse werden zwischen den Greifbacken vor dem Greifen zentriert
> Angüsse werden bei der Rückstellung der Greifbacken abgestriffen
> Einfache Montage: der Angussabstreifer wird mit 2 Schrauben an der Greifzange fixiert
> Der Angussabstreifer passt zu den meisten Greifzangen der Serie 100 (siehe Datenblatt Greifzangen Serie 100)

Bestellhinweis

> Die Greifzange ist im Lieferumfang nicht enthalten, bitte separat bestellen

Technische Daten

Art.-Nr.	Geeignet für	Gewicht [g]
GR04.100-30	Greifzangen - Serie 100	31

Angussabstreifer passend für Greifzange Serie 100

> GR04.100
> GR04.100-1N
> GR04.100-1P
> GR04.100-3N
> GR04.100-3P
> GR04.100S
> GR04.100S-1N
> GR04.100S-1P
> GR04.100H
> GR04.100HNBR
> GR04.100B
> GR04.100P
> GR04.100P-1N
> GR04.100P-1P
> GR04.102

Montageanleitung

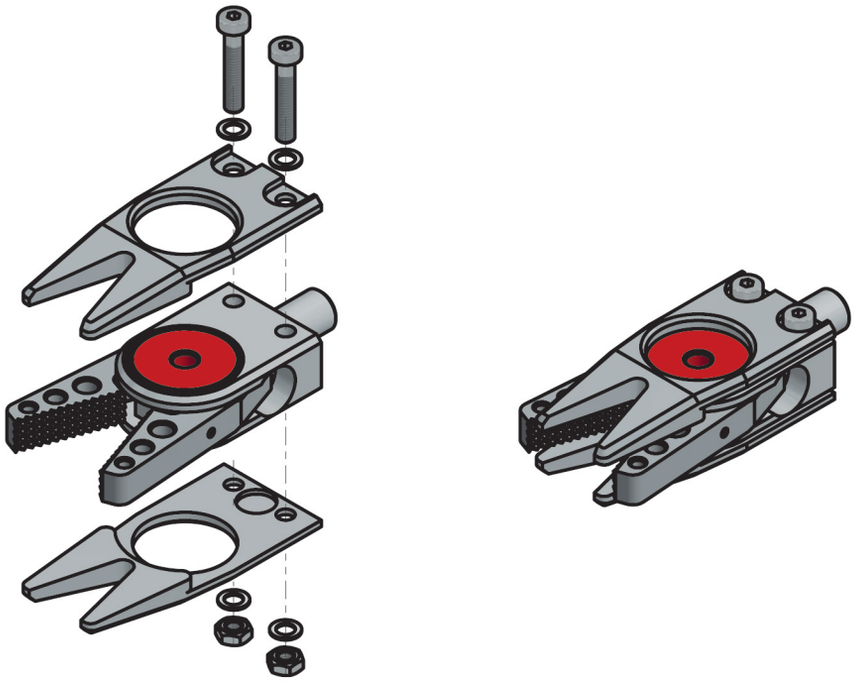

Abmessungen

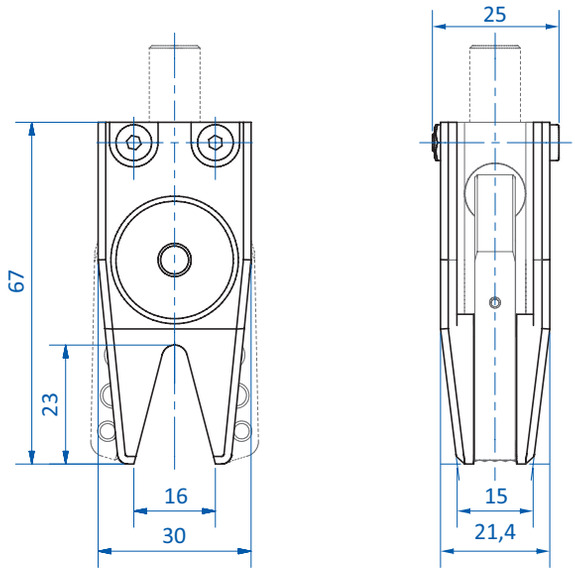

Wechselbacken für Greifzange GR04.100U

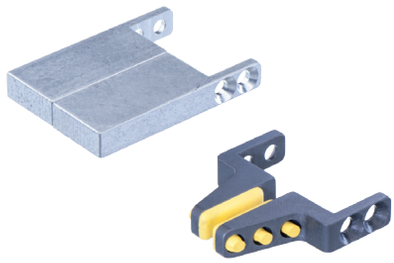

GR04.103-1 und GR04.103-4

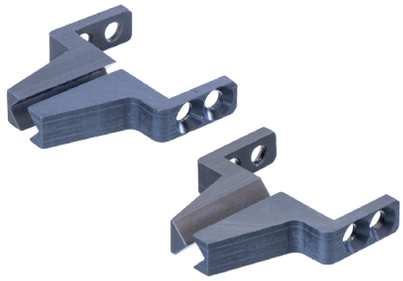

GR04.103-2 und GR04.103-3

Produktbeschreibung

> Wechselbacken für Greifzange GR04.100U

Technische Daten

Art.-Nr.	Backengestaltung	Anwendungsvorteil	Gewicht [g]	Ersatzelastomer
GR04.103-1	Grundbacken	Aluminium-Rohlinge: Eigene Formgebung möglich, z. B. Negativform des Handhabungsguts	40	--
GR04.103-2	Backen mit V-Kerbe	Backe mit V-Kerbe ermöglicht axiales Greifen des Angusses	14	--
GR04.103-3	Backen mit V-Kerbe, Prisma	Backe mit V-Kerbe + Prisma ermöglicht 3-Punkt Berührung beim Greifen konischer Angüsse	14	--
GR04.103-4	Backen mit HNBR Auflage	Backen mit HNBR Elastomer-Pad. Schonendes Greifen von empfindlichen Bauteilen. Temperaturbereich: 0 - 160 °C (0 - 320 °F) für kurzen Kontakt – max. 30 Sekunden.	14	GR04.103-4 HNBR

Abmessungen

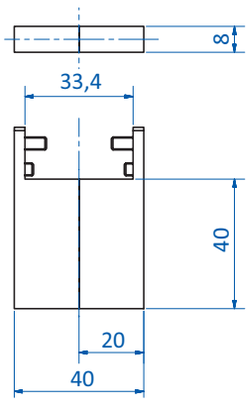

GR04.103-1

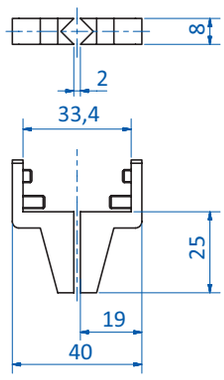

GR04.103-2

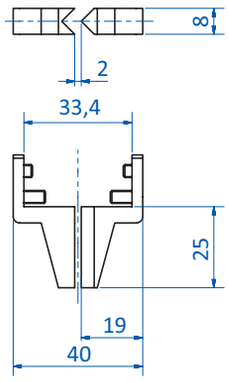

GR04.103-3

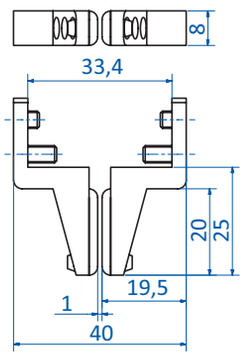

GR04.103-4