Mini-Ejektor mit Abblas-Boost-Funktion

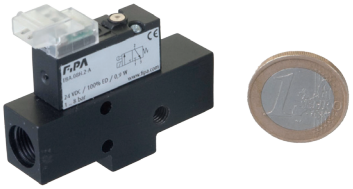

Beispiel: EBA.08H.2-A mit digitalem Minivakuumschalter 20.040, geschlossenem Diffusor-Schalldämpfer 72.000 und Flachsauger Ø 40 mm

Produktbeschreibung

- Sehr kurze Taktzeit, sicheres und sanftes Ablegen
- Klein und sehr leicht für Montage direkt am Vakuumsauger, für schnellen Vakuumaufbau und kurze Greifzeit
- Abblasimpuls durch schnell schaltendes Mikroventil ermöglicht sehr kurze Taktzeiten
- Abschwellendes Abblasen mit Abblas-Boost-Effekt: Am Anfang wird das Abblasen durch Umgebungsluft unterstützt, für schnelles und gleichzeitig sanftes Ablegen
- Robustes Design und hohe Lebensdauer von > 100 Mio. Schaltzyklen
- M5-Anschluss für digitalen Minivakuumschalter zur sicheren Prozessüberwachung
- Ideal geeignet für Robotik-Anwendungen mit sehr kurzen Taktzyklen, wie z. B. Delta-Roboter (FlexPicker o. Ä.)
- Im Lieferumfang enthalten: Steuerkabel 20.550, Länge 1,5 m, 2-adrig, offenes Kabelende

Technische Daten

Art.-Nr.	**EBA.08H.2-A**
Düsendurchmesser [mm]	0,8
Optimaler Betriebsdruck [bar (psi)]	5 (72,5)
Max. Betriebsdruck [bar (psi)]	8 (116)
Endvakuum [%]	85
Saugleistung bei 5 bar (72,5 psi) [Nl/min]	25
Luftverbrauch bei 5 bar (72,5 psi) [Nl/min]	30
Durchfluss Magnetventil [Nl/min]	15
Abblasvolumenstrom [Nl/min]	110 - 45
Einschaltdauer Magnetventil (ED) [%]	100
Ein-/Ausschaltzeit Magnetventil [ms]	5
Leistungsaufnahme Magnetventil [W]	0,9
Steuerspannung	24 VDC ± 10 %
Schutzklasse	IP40
Betriebstemperatur [°C (°F)]	-10 - 50 (14 - 122)
Gewicht [g]	35
Passendes Zubehör	Schalldämpfer: 72.000, Schalldämpfer: 72.028

Steuerkabel 20.550

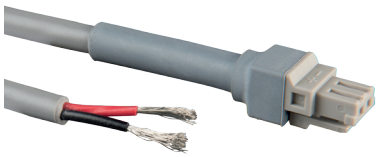

- Kabelbelegung: Rot (+), Schwarz (-)

Abschwellendes Abblasen mit Boost-Effekt

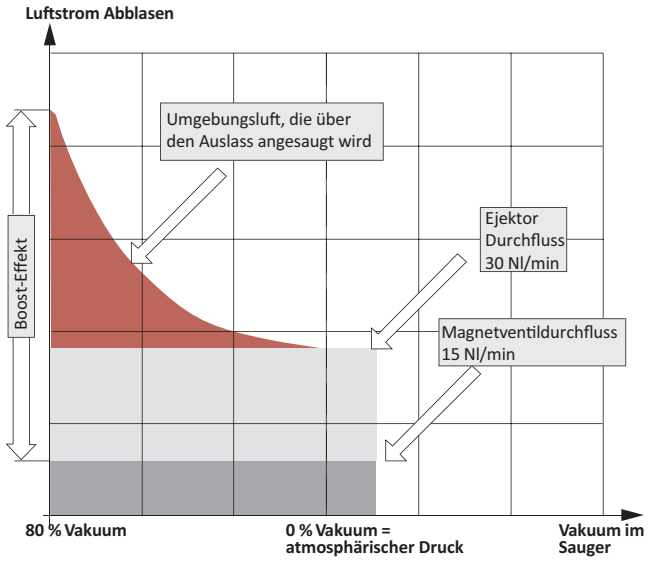

Evakuierungs-/Abblaszeit

Evakuierungs-/Abblaszeit 1 Liter Volumen bis % Vakuum / atmosphärischer Druck [s]		
0 50 % / 50 % 0	0 60 % / 60 % 0	0 70 % / 70 % 0
1,8 / 0,5	2,5 / 0,56	3,9 / 0,61

Evakuierungs-/Abblaszeit: Beispiel mit Flachsauger Ø 30 mm Volumen 1,7 cm³ bis % Vakuum / atmosphärischer Druck [ms]		
0 50 % / 50 % 0	0 60 % / 60 % 0	0 70 % / 70 % 0
3 / < 1	4 / < 1	7 / 1

Abmessungen

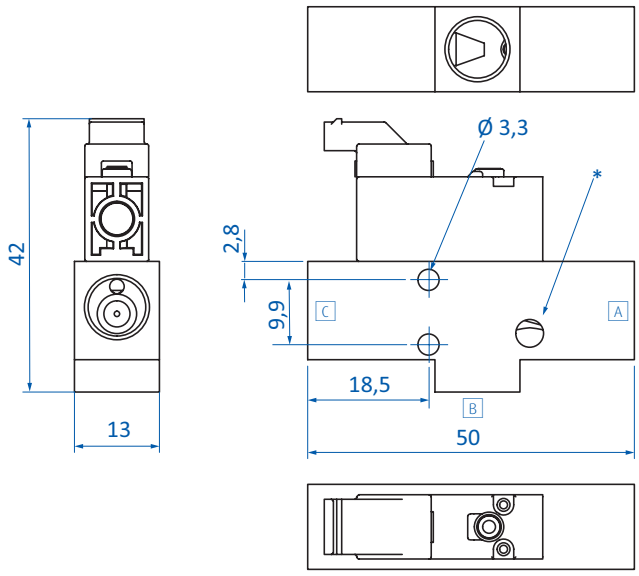

A = Druckluftanschluss G1/8-IG B = Vakuumanschluss G1/8-IG C = Abluftauslass G1/8-IG * = M5-Anschluss für Vakuumschalter